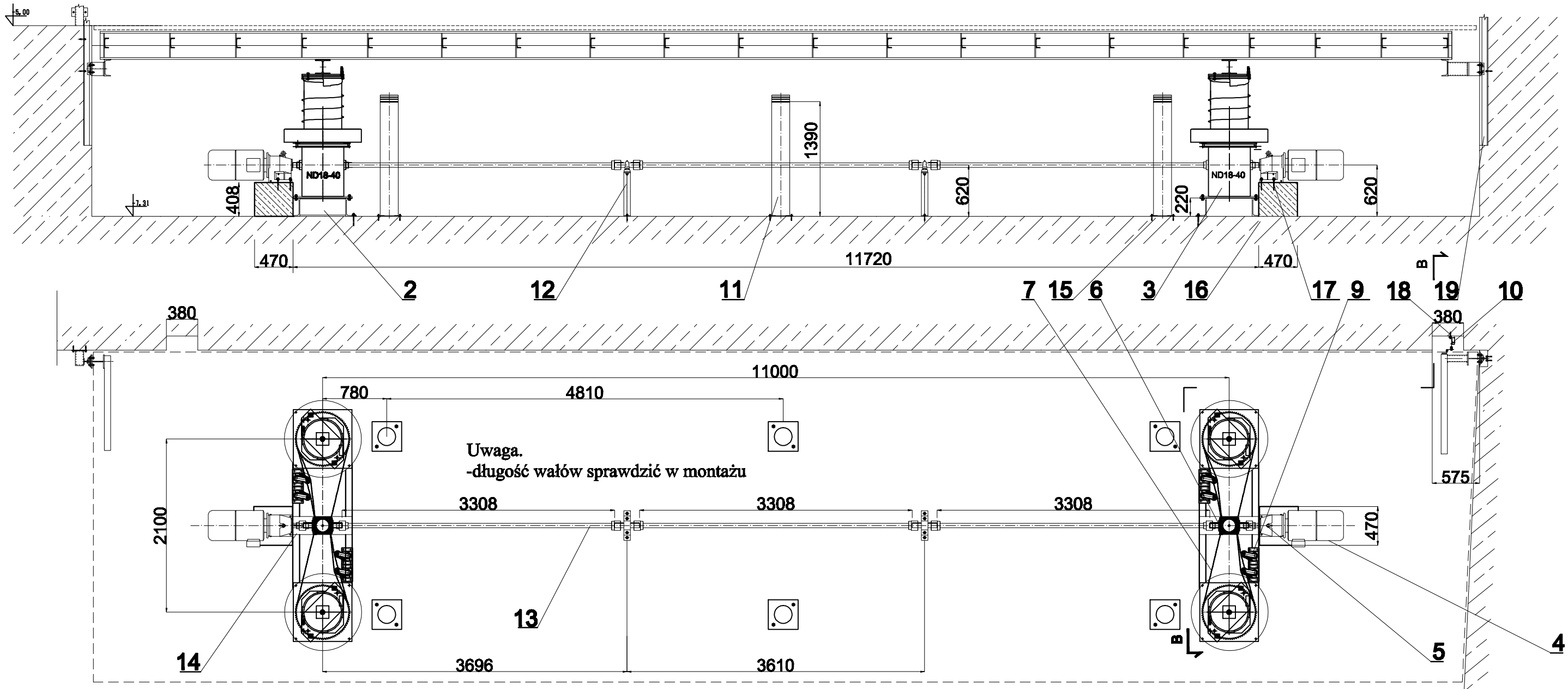

Dane techniczne zapadni:
powierzchnia -70,5 m²
prędkość ruchu -3m/min.
obc. statyczne max.5,0 kN/m²

obciążenie dynamiczne max.-2,5 kN/m²
skok roboczy : - 5,0 m +6,625 m

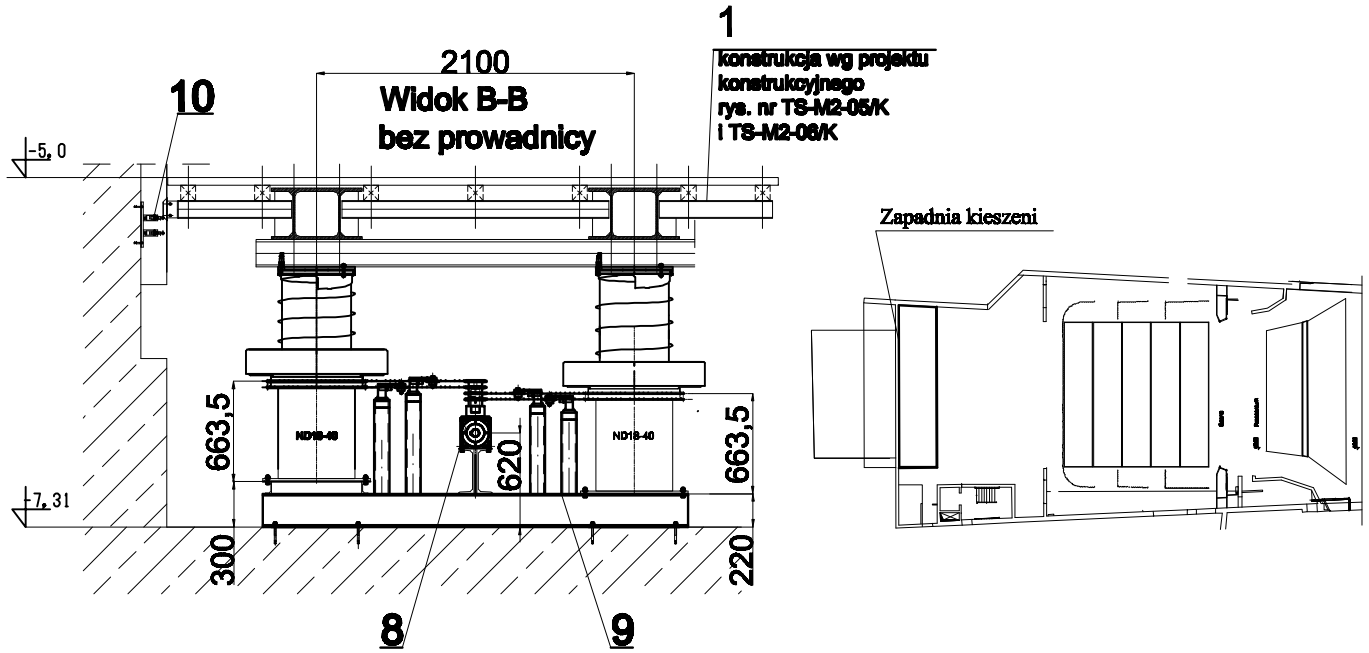

L.p.	Nazwa	Ilość	Materiał	Nr normy lub rysunku
19	Prowadnica zapadni kieszeni tylnej	2		TS-M2-1.1/M/Z
18	Kotwa Hilti HRD-URS 10x100	10		Hilti
17	Kotwa Hilti HST M20/60	8		Hilti
16	Kotwa Hilti HSA-F M12x150	16		Hilti
15	Kotwa Hilti HSA M10x100	16		Hilti
14	Sprzęgło Ø55/Ø55	2		z zakupu np.Archimedes
13	Wał l=3,4 m; piasty z otw.Ø55	3		z zakupu np.Archimedes
12	Zespół łożyska podpierającego	2		TS-M2-1.7/M/Z
11	Zderzak kompletny	6		TS-M2-1.6/M
10	Zespół wyłączników poziomu	2		TS-M2-1.5/M
9	Naprężacz kompletny	8		TS-M2-1.4/M/Z
8	Zespół kół łańcuchowych	2		TS-M2-1.3/M/Z
7	Łańcuch ANSI 80-1 L=3,5 m	8		Chiaravalli
6	Przekładnia kątowa RP200 i=1	2		Unimec
5	Reduktor SK 52 - 160L/4	2		NORD
4	Silnik 15 kW z dwoma hamulcami	2		NORD
3	Spiralift ND18-40	4		Gala Systems
2	Rama napędu 1	2		TS-M2-1.2/M/Z
1	Zapadnia - konstrukcja	1		wg proj. konstrukcyjnego

OBIEKT	Zagospodarowanie terenu Jordanek w Toruniu na cele kulturalno - kongresowe - WIELOFUNKCYJNA SALA KONCERTOWA
ADRES NR EW. DZ.	al. Solidarności, 87-100 Toruń 6/2; 6/3 (obręb 14, KW 68253)
INWESTOR:	GMINA MIASTA TORUNIA z siedzibą w Toruniu, przy ul. gen. Sikorskiego 8 (NIP: 879-000-10-14)
ARCHITEKT PROWADZĄCY:	MENIS ARQUITECTOS C/ Puerta Canseco 35 2ºb, 38003 Santa Cruz de Tenerife Tel: +34922288838 Fax:+34922151925 emailkinfo@menis.es
WSPÓŁPRACA:	Przedsiębiorstwo Specjalistyczne TEATR ul. Grabowa 8, Piaseczno - Zalesie Dolne, Polska Tel: +4822 7562636 Fax: +4822 7570454 email: kontakt@teatr.com.pl
STADIUM	PROJEKT WYKONAWCZY
BRANŻA	TECHNOLOGIA I URZĄDZENIA TECHNOLOGICZNE SCEN Urządzenia mechaniczne scen - Zapadnia fosy orkiestry, widowni i kieszeni tylnej oraz balustrada ruchoma
TREŚĆ RYSUNKU:	Zapadnia kieszeni tylnej - Zestawienie

ZESPÓŁ	IMIĘ I NAZWISKO	NR UPRAWNIEŃ	PODPIS
GŁÓWNY PROJEKTANT	mgr inż. arch. Fernando Martin Menis	KP-0238	
PROJEKTANCI	mgr inż. Małgorzata Bober		
KOORDYNATOR	mgr inż. Tomasz Zaborowski	St-15/88	
SPRAWDZAJĄCY	mgr inż. Zdzisław Bober		

RYS. NR:	DATA: 01.2012
TS-M2-1.0/M/Z	SKALA: 1:50

Wszelkie prawa zastrzeżone. Kopiowanie, publikacja oraz wszelkie inne formy wykorzystania projektu bez zgody autora, będą narzeczeniem przepisów wynikających z ustawy o prawie autorskim (Dz. U. Nr 24, poz.83).

TECZKA PROJEKTU: Tom TS-M2